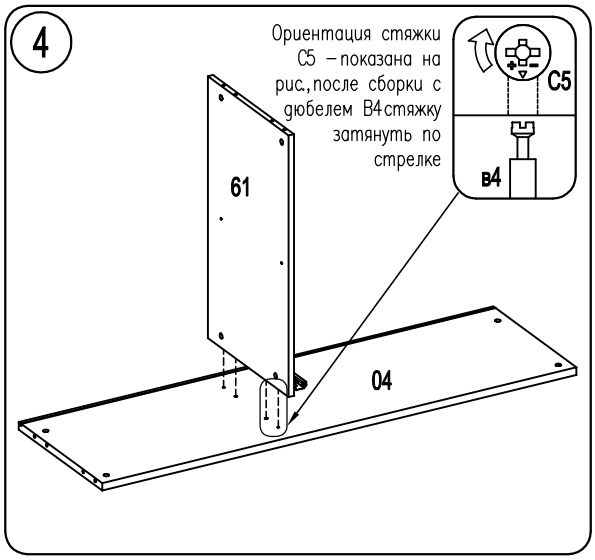
4
Ориентация стяжки С5 – показана на рис., после сборки с дюбелем В4 стяжку затянуть по стрелке
С5
В4
61
04

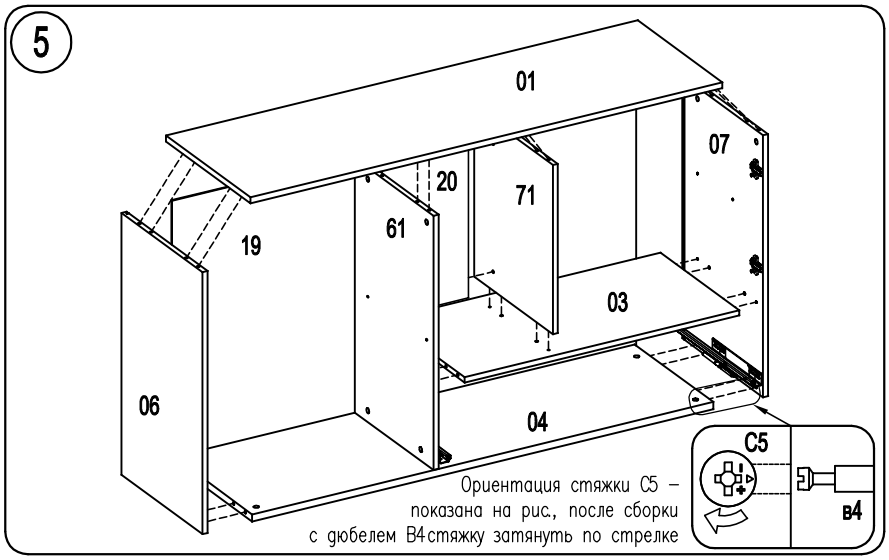
5
01
07
20
71
19
61
03
06
04
С5
В4
Ориентация стяжки С5 – показана на рис., после сборки с дюбелем В4 стяжку затянуть по стрелке

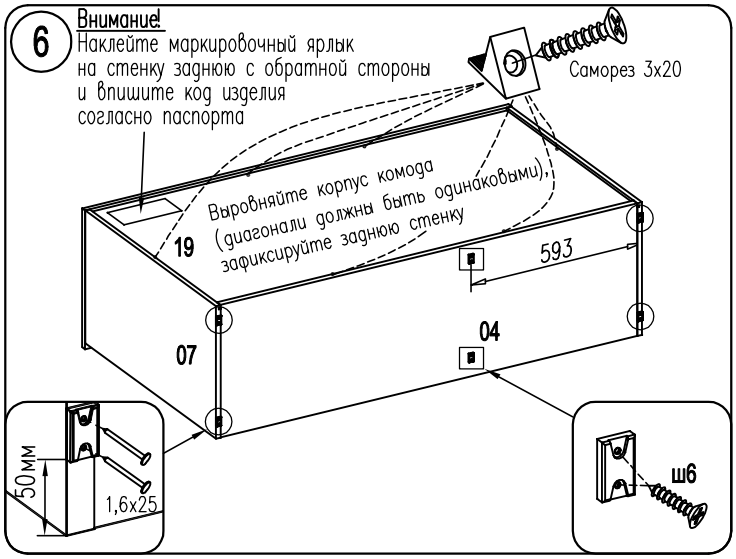
6
Внимание!
Наклейте маркировочный ярлык на стенку заднюю с обратной стороны и впишите код изделия согласно паспорта
Саморез 3х20
Выровняйте корпус комода (диагонали должны быть одинаковыми), зафиксируйте заднюю стенку
19
593
04
07
50мм
1,6х25
Ш6

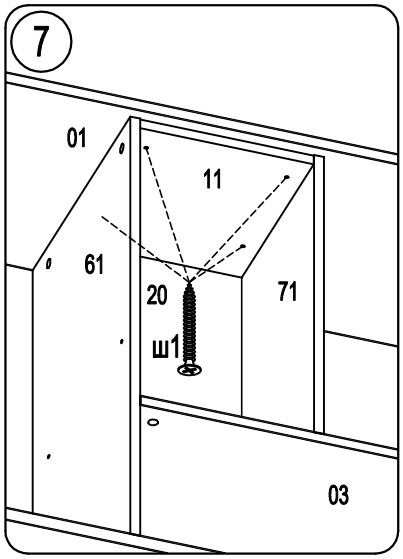
7
01
11
61
20
71
Ш1
03

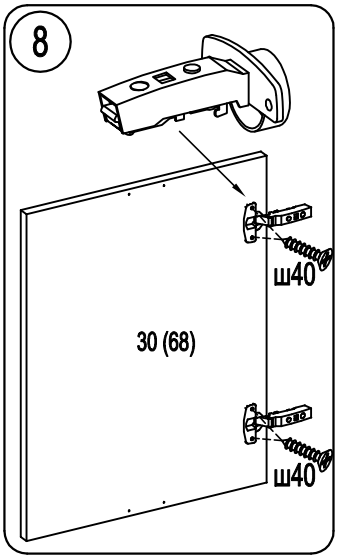
8
Ш40
30 (68)
Ш40

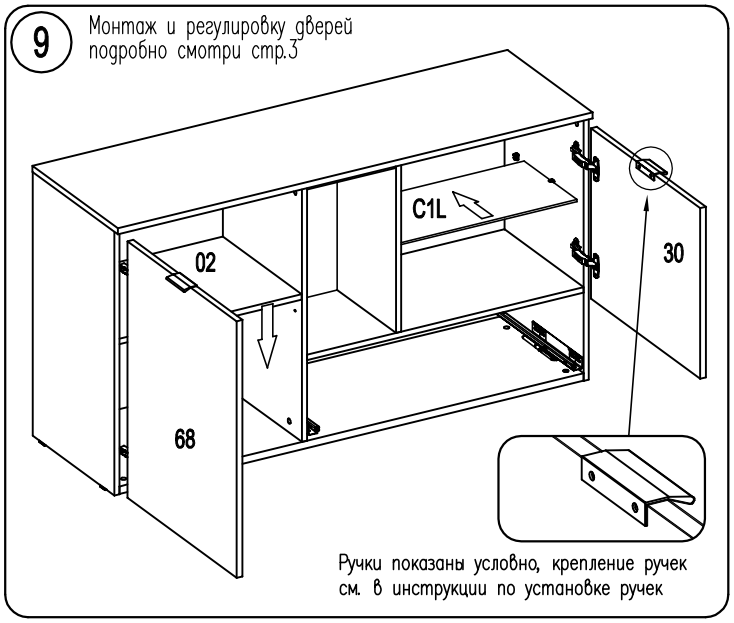
9
Монтаж и регулировку дверей подробно смотри стр.3
C1L
02
30
68
Ручки показаны условно, крепление ручек см. в инструкции по установке ручек

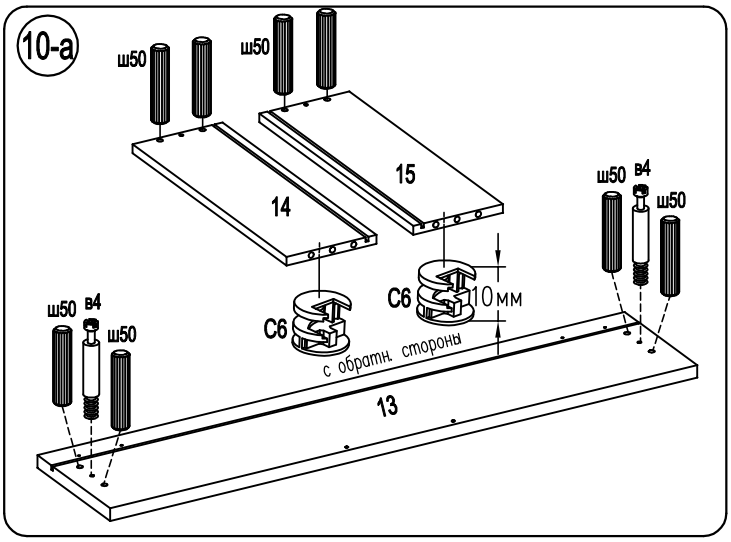
10-а
Ш50
Ш50
15
14
Ш50
В4
Ш50
С6
С6
10мм
с обратн. стороны
Ш50
В4
Ш50
13

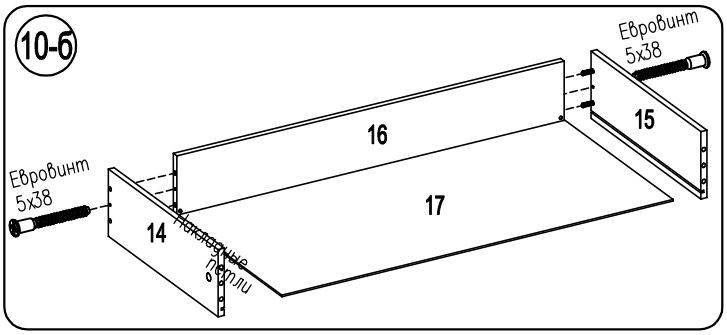
10-б
Евровинт 5х38
16
15
Евровинт 5х38
17
14
Накладные петли